

Шкаф-пенал

Схема сборки

Детали

1.	(P1)	Дверь левая ВЕРХ	1031*396*16 - 1 шт.
2.	(P2)	Правая стенка НИЗ	1002*500*16 - 1 шт.
3.	(P3)	Правая стенка ВЕРХ	1002*500*16 - 1 шт.
4.	(P4)	Левая стенка НИЗ	1002*500*16 - 1 шт.
5.	(P5)	Левая стенка ВЕРХ	1002*500*16 - 1 шт.
6.	(P6)	Дверь левая НИЗ	759*396*16 - 1 шт.
7.	(СВ7)	Верхняя крышка	400*520*16 - 1 шт.
8.	(P10)	Цоколь	368*60* 16 - 1 шт.
9.	(P11)	Крышка нижняя	368*500*16 - 1 шт.
10.	(P12)	Полка	368*400*16 - 4 шт.
11.	(P13)	Жесткость	368*400*16 - 1 шт.
12.	(P14)	Накладка двери	364*350*16 - 1 шт.
13.	(P8)	Задняя стенка ДВП	398*840*4 - 1 шт.
14.	(P9)	Задняя стенка ДВП	398*760*4 - 1 шт.

Для более быстрой и качественной сборки изделий, рекомендуем пользоваться услугами специалистов.
Предприятие изготовитель оставляет за собой право на замену фурнитуры и комплектующих.

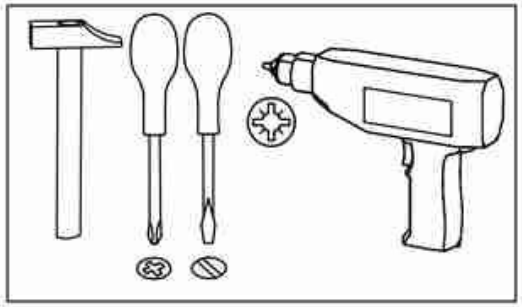

ООО «Мебель торг плюс»
Mebeltp.ru

Перечень фурнитуры.

Стяжка конусная  Ф04008 x4	*Шуруп 3,5*12*  Ш01000 x14	*Наконечник* 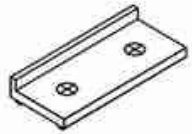 Ф11000 x4	*Евровинт*  Ф01000 x14
Ключ для евровинта 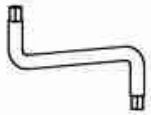 Ф02000 x1	*Заглушка для евровинта*  Ф03000 x10	*Полкодержатель*  Ф07000 x16	*Гвоздь*  Ш03000 x39
*Шкант 8*30*  Ш08888 x4	*Шуруп 4*30*  Ш01300* x10	*Петля накладная* 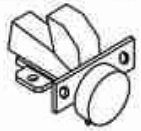 Ф12000 x4	*Шуруп 4*16*  Ш01100 x16
Штангодержатель  Ф08000 x2	*Ручка накладная 160мм* 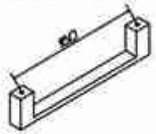 Ф06122 x1	*Винт М4*20 полусфера*  Ш02200 x2	*Штанга овальная L=362мм*  Ф09112 x1
Заглушка самоклейка  Ф03600 x10			

Предприятие изготовитель оставляет за собой право на замену фурнитуры и комплектующих.

1

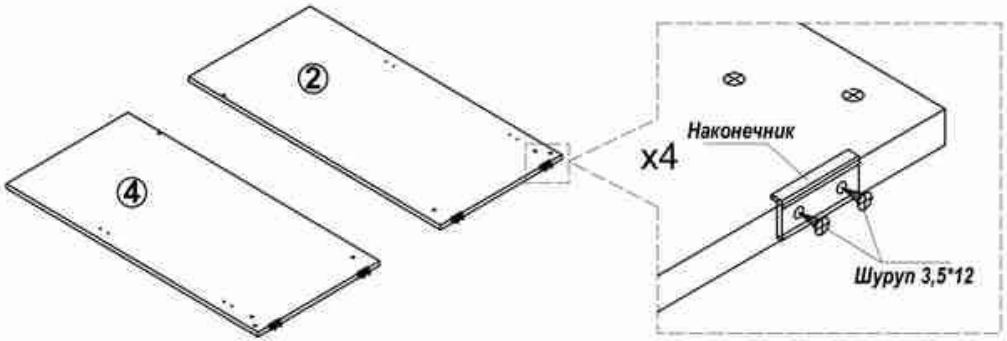

2

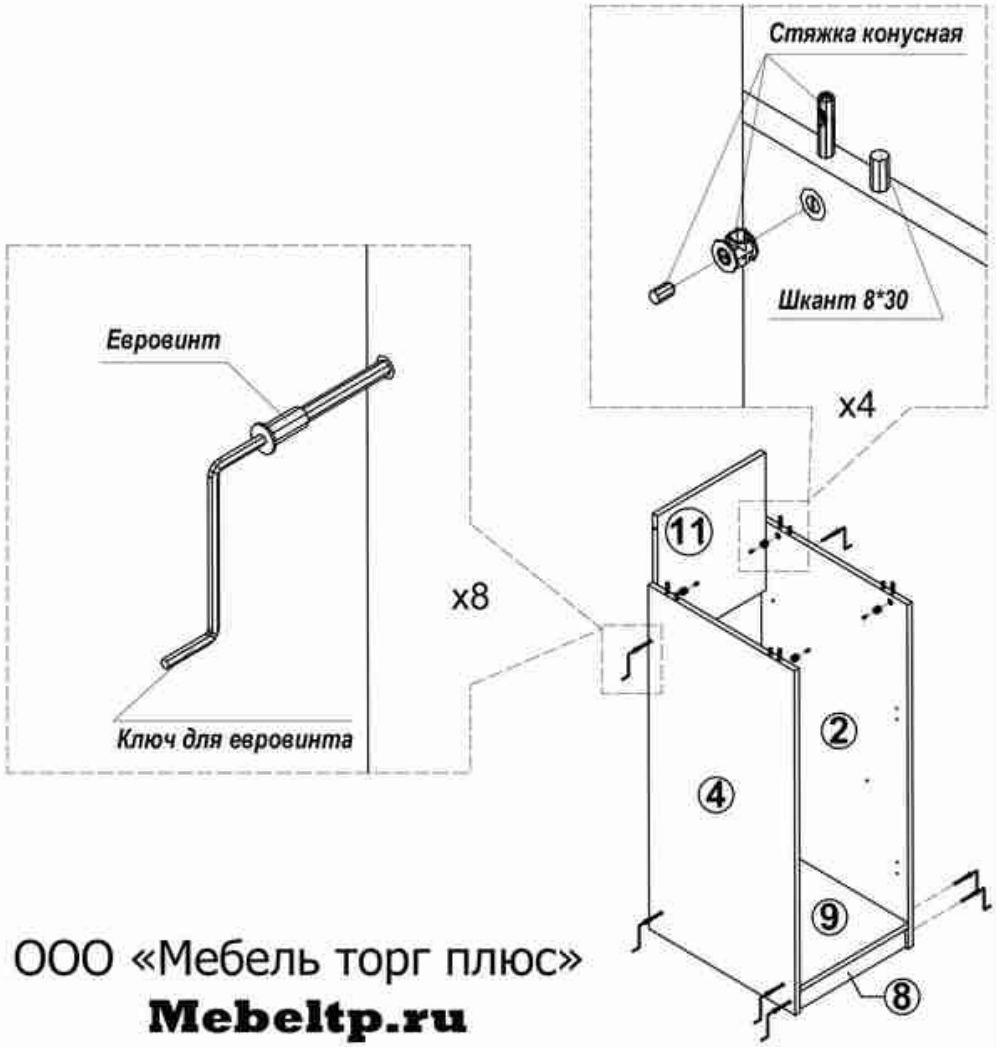

3

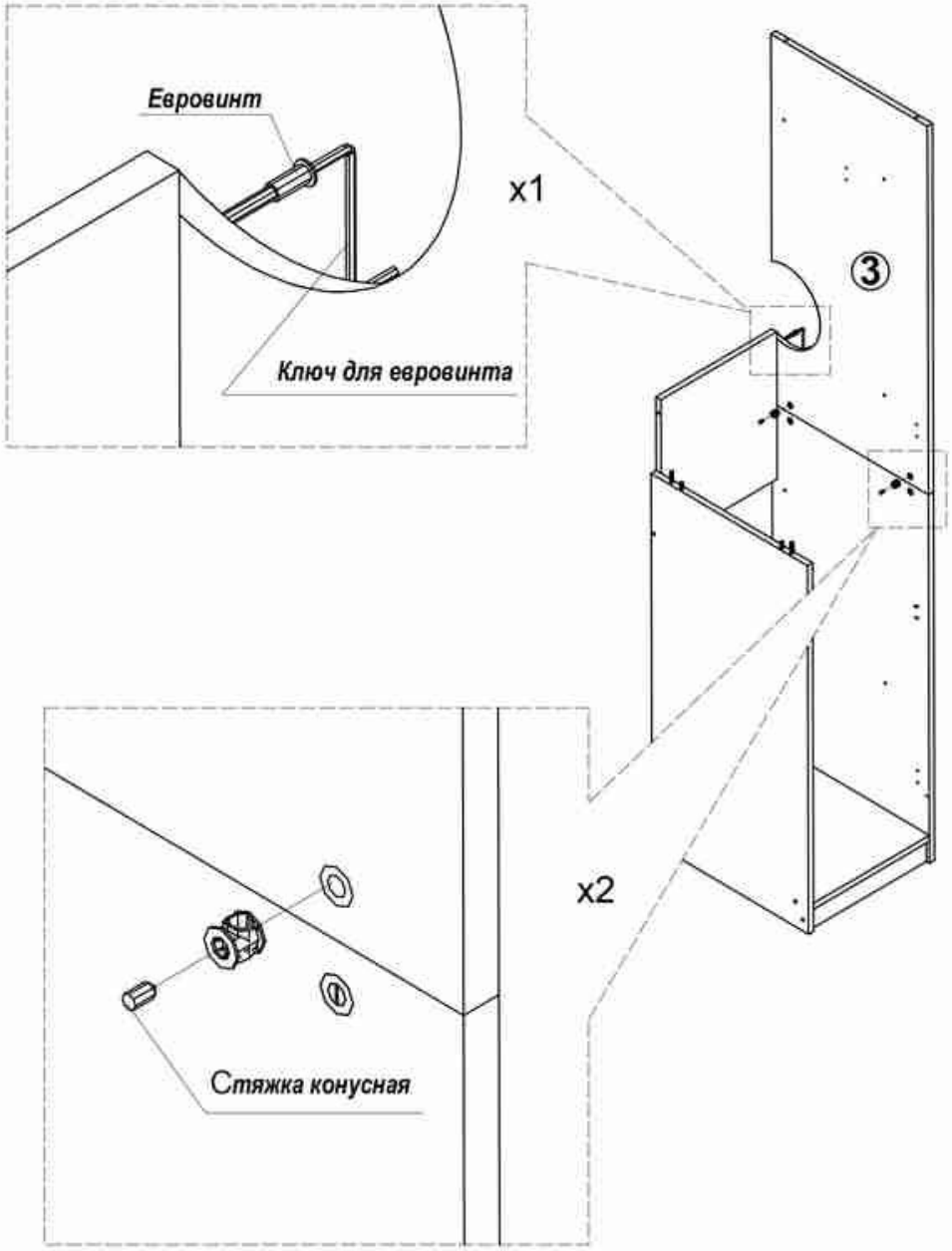

ООО «Мебель торг плюс»

Mebeltp.ru

4

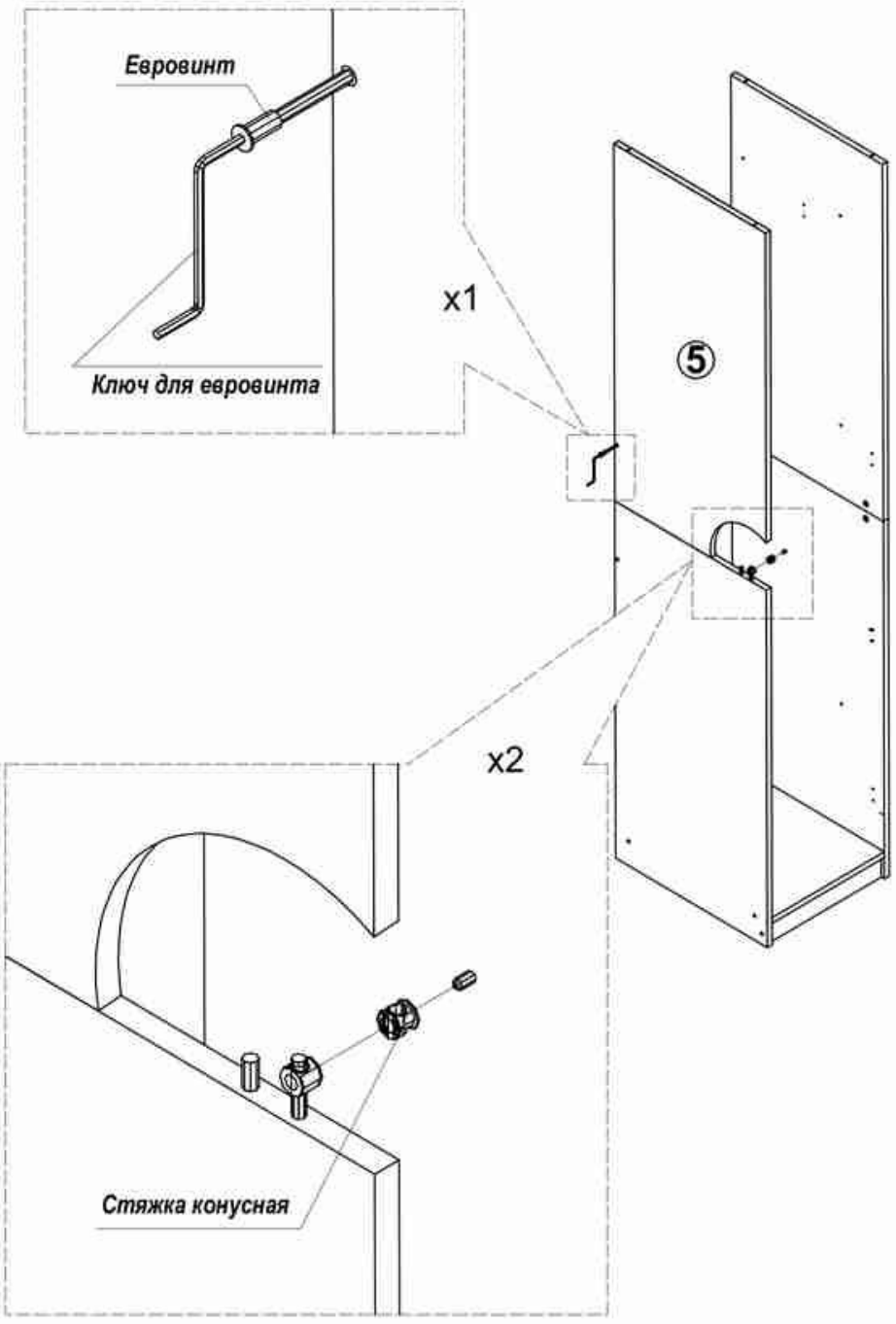

5

ООО «Мебель торг плюс»

Mebeltp.ru

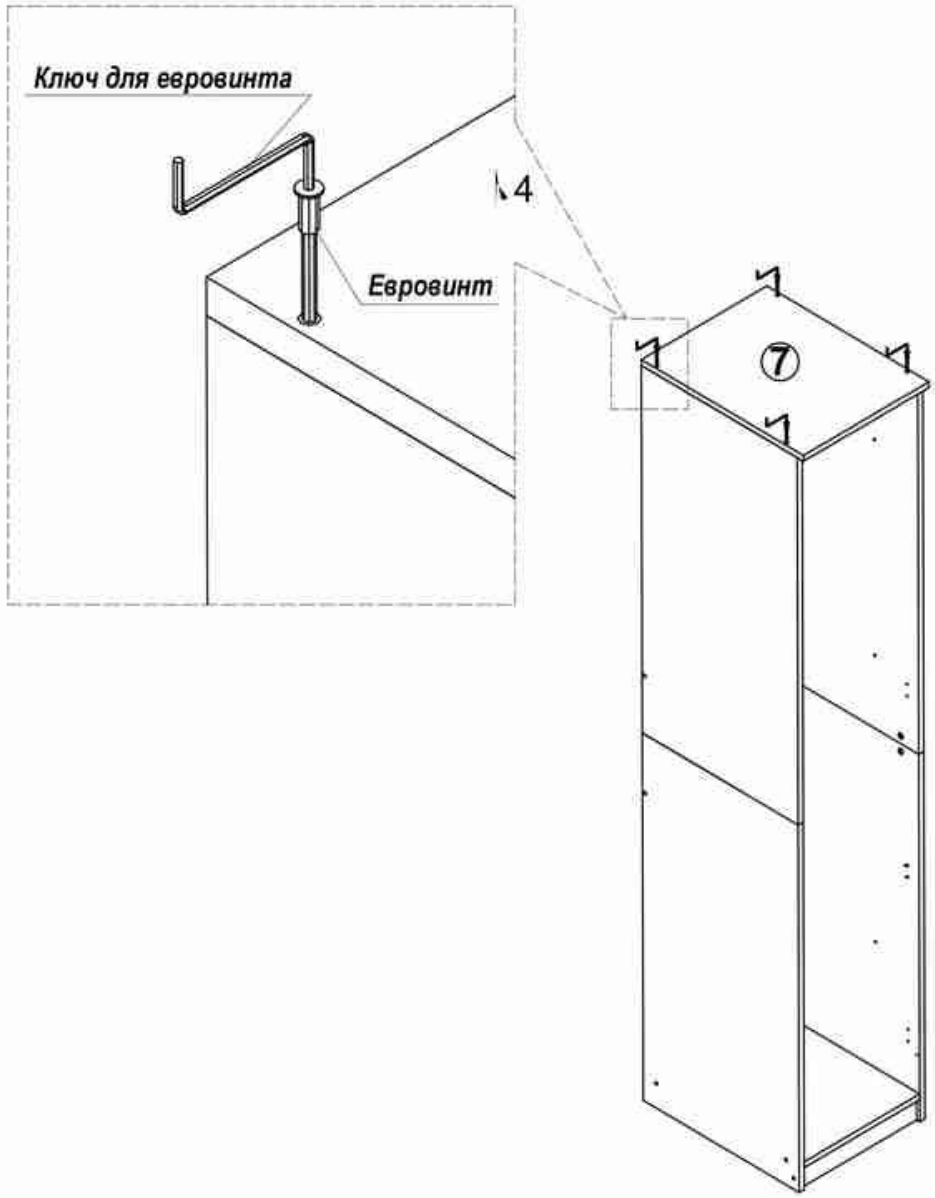

6

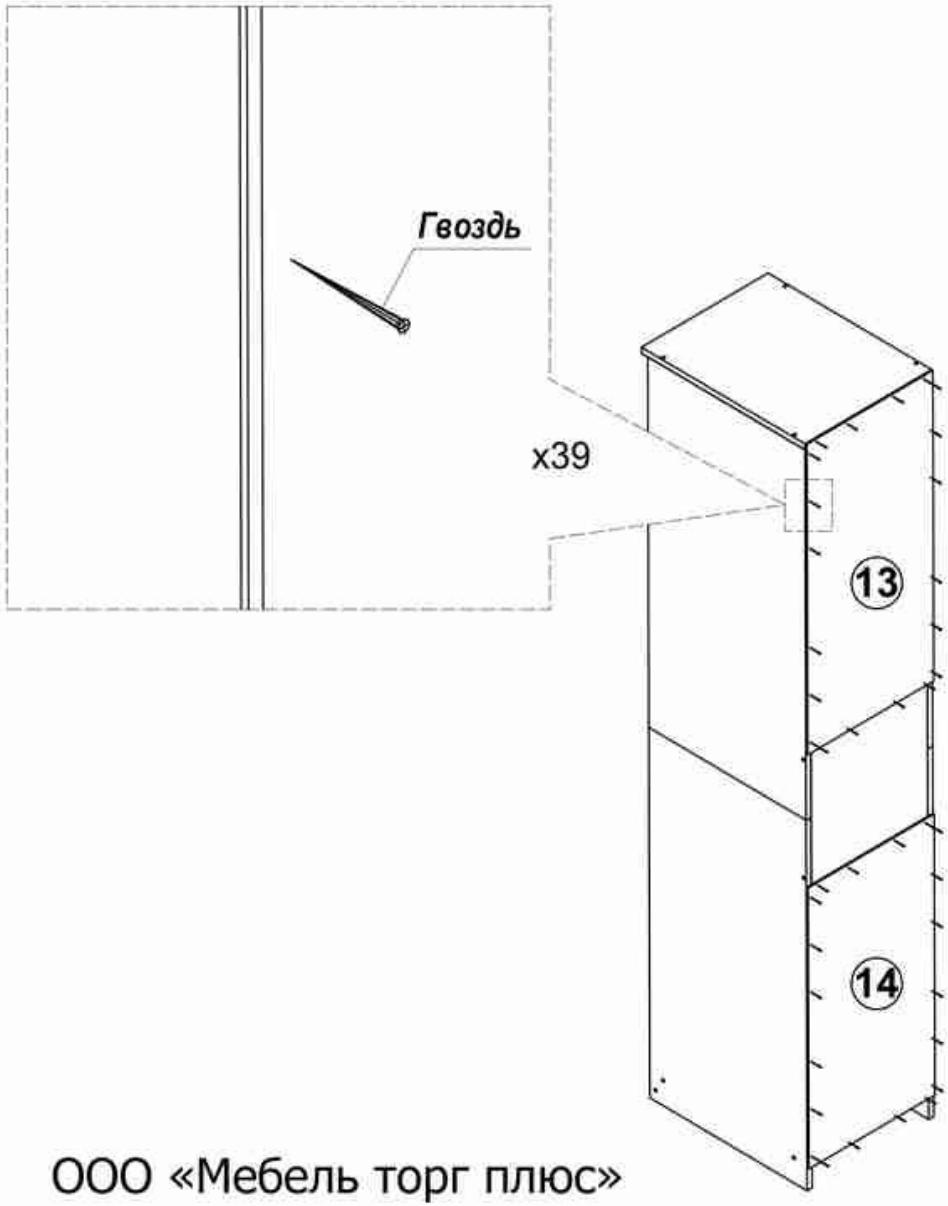

ООО «Мебель торг плюс»

Mebeltp.ru

7 *Вариант шкафа для штанги овальной.*

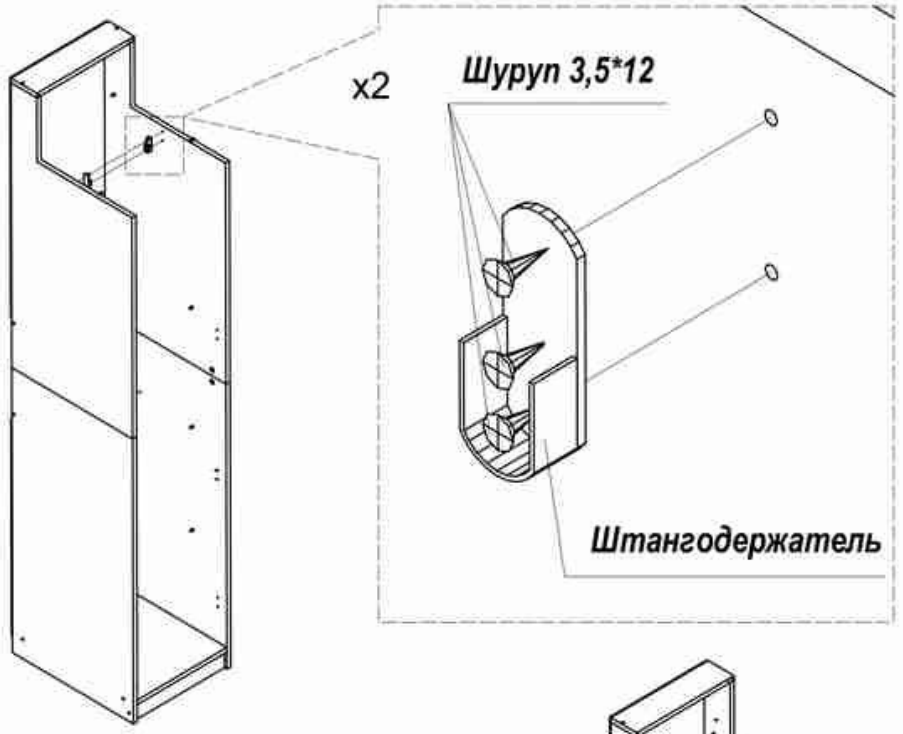

8

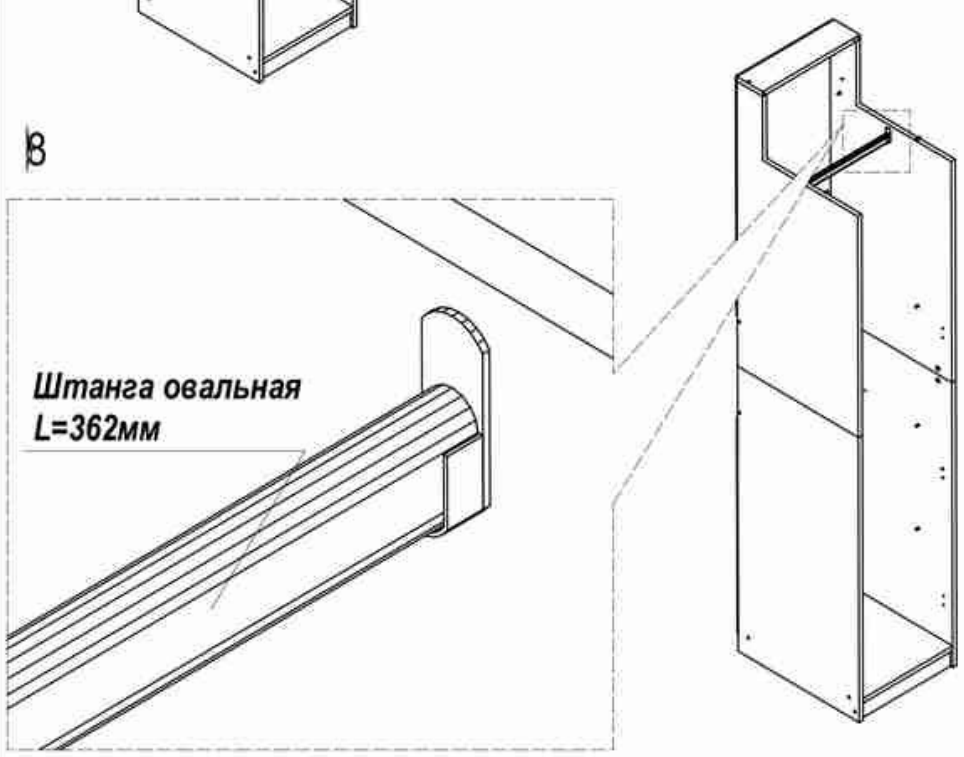

9

Вариант шкафа для съемных полок.

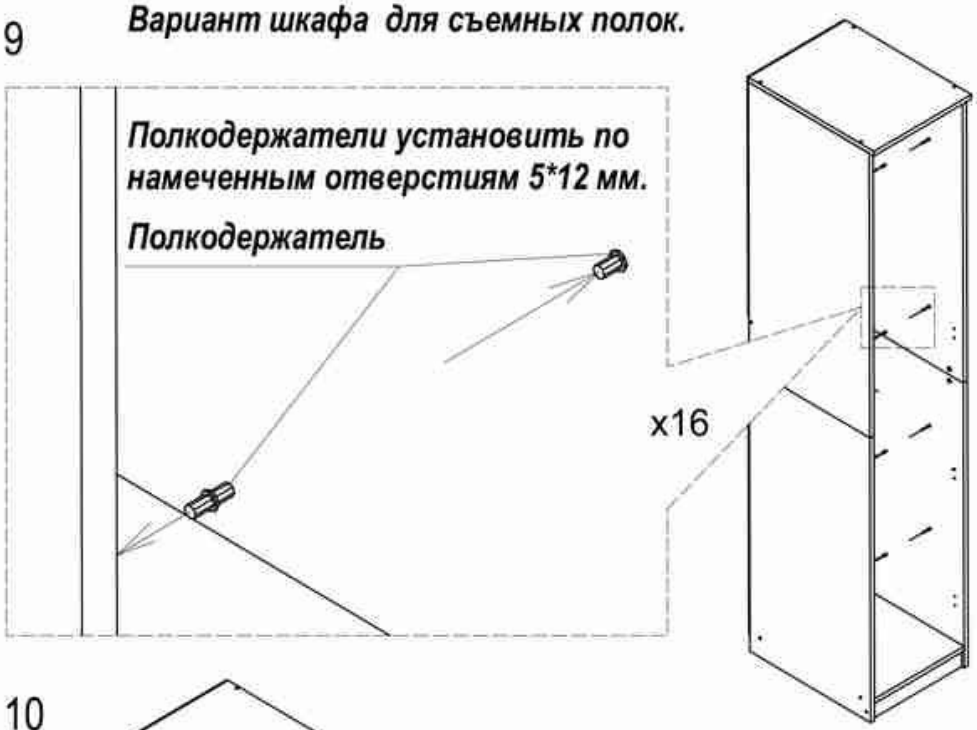

10

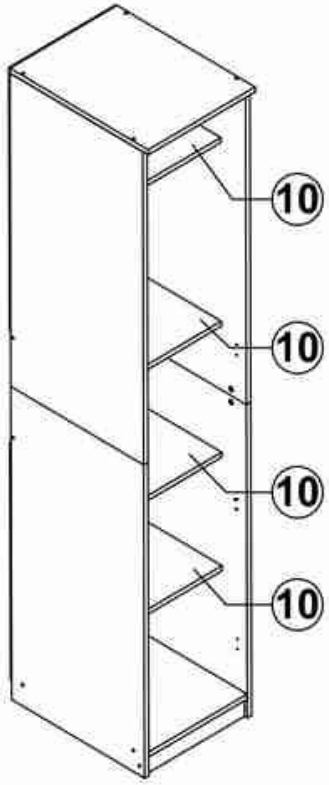

На полкодержатели установить съемные полки.

11

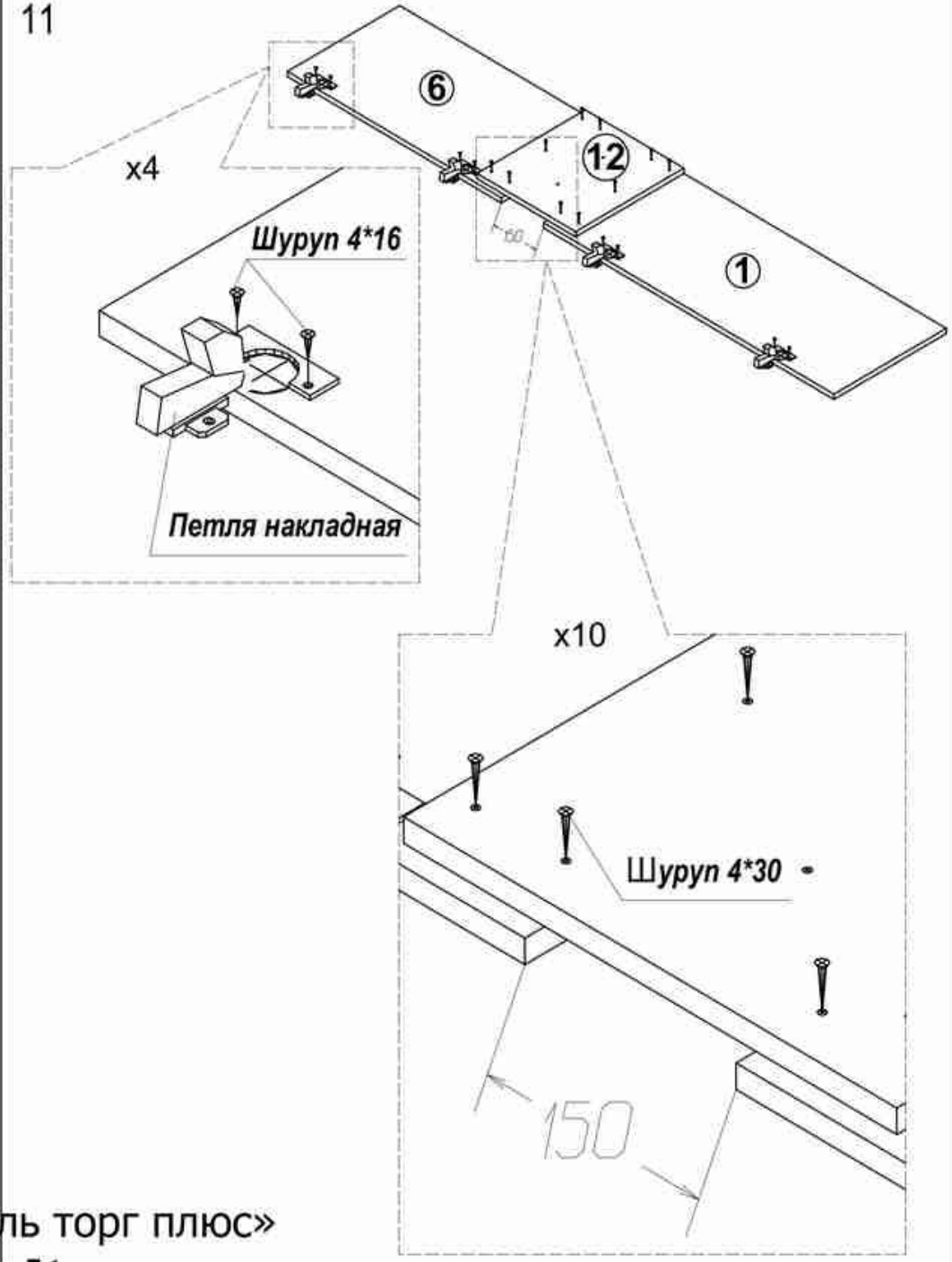

ООО «Мебель торг плюс»

Mebeltp.ru

12

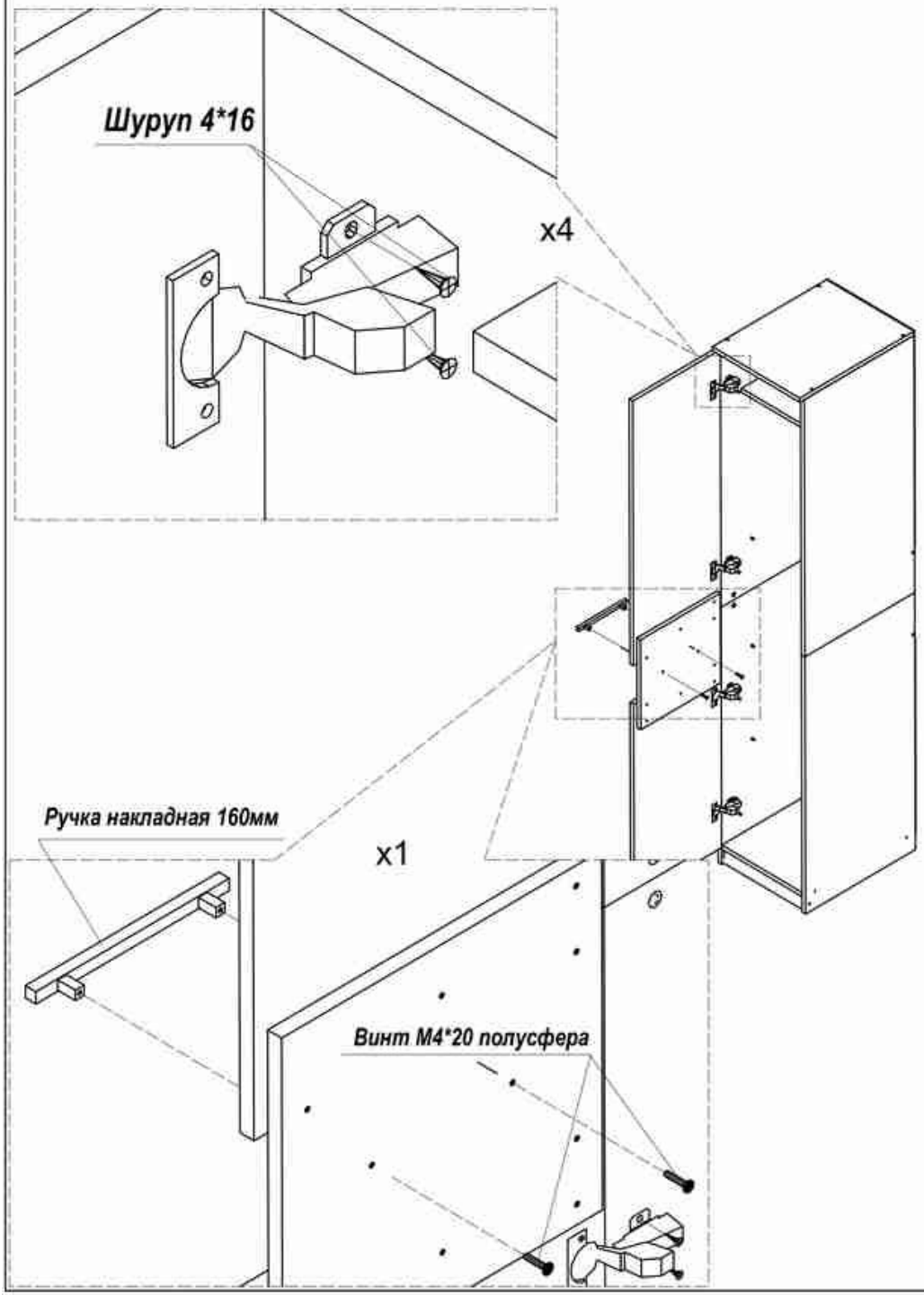

ООО «Мебель торг плюс»

Mebeltp.ru